КРОВАТЬ ДВОЙНАЯ "СИБИРЬ 1600"

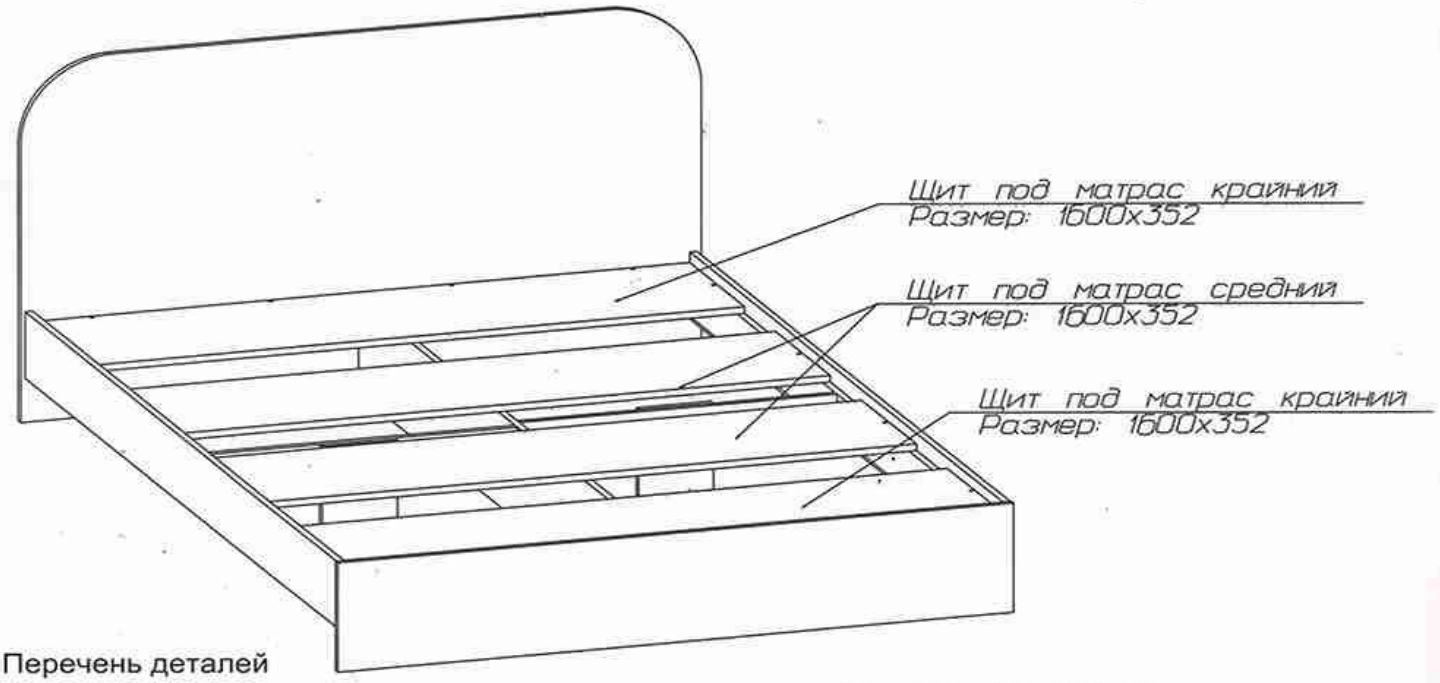

Перечень деталей

1.	Царга кровати правая	2000*160 - 1 шт.
2.	Царга кровати левая	2000*160 - 1 шт.
3.	Жесткость продольная	2000*96 - 2 шт.
4.	Опора кровати	1968*224 - 1 шт.
5.	Спинка кровати большая	1680*870 - 1 шт.
6.	Щит под матрас крайний	1600*352 - 2 шт.
6/01.	Щит под матрас средний	1600*352 - 2 шт.
7.	Жесткость	1568*96 - 2 шт.
8.	Жесткость малая	776*96 - 2 шт.
9.	Спинка кровати малая	1636*265 - 1 шт.
10.	Опора	224*160 - 2 шт.

Перечень фурнитуры

1. Стяжка эксцентриковая - 40 шт.
2. Заглушка для экцентрика - 24 шт.
3. Ключ шестигранник - 1 шт.
4. Наконечник - 8 шт.
5. Стяжка межсекционная - 4 шт.
6. Шуруп 3,5*12 - 16 шт.
7. Шуруп 4*30 - 30 шт.
8. Шуруп 4*16 - 36 шт.
9. Уголок 90*70 - 4 шт.

Для более быстрой и качественной сборки изделия рекомендуем пользоваться услугами специалистов.

Предприятие изготовитель оставляет за собой право на замену фурнитуры и комплектующих, не влияющих на качество изделия.

ООО «Мебель торг плюс»
Mebeltp.ru

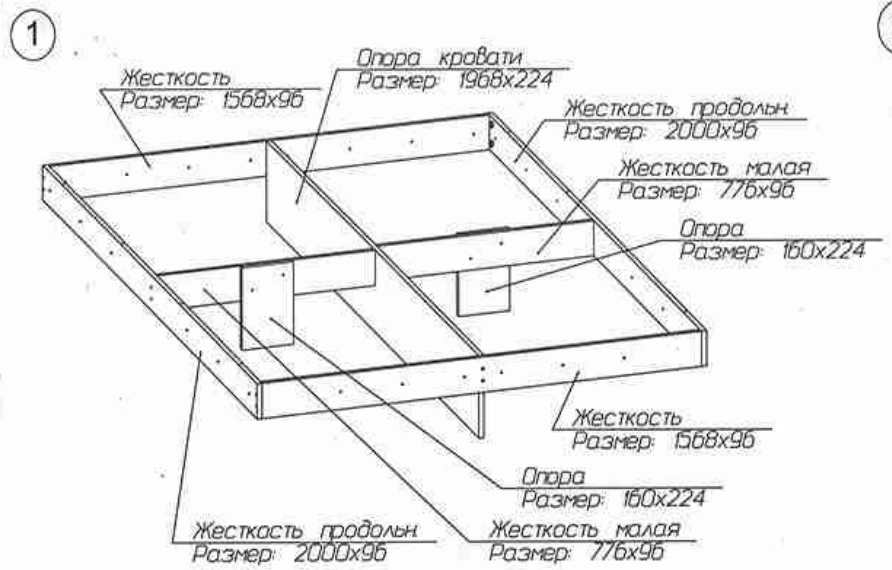

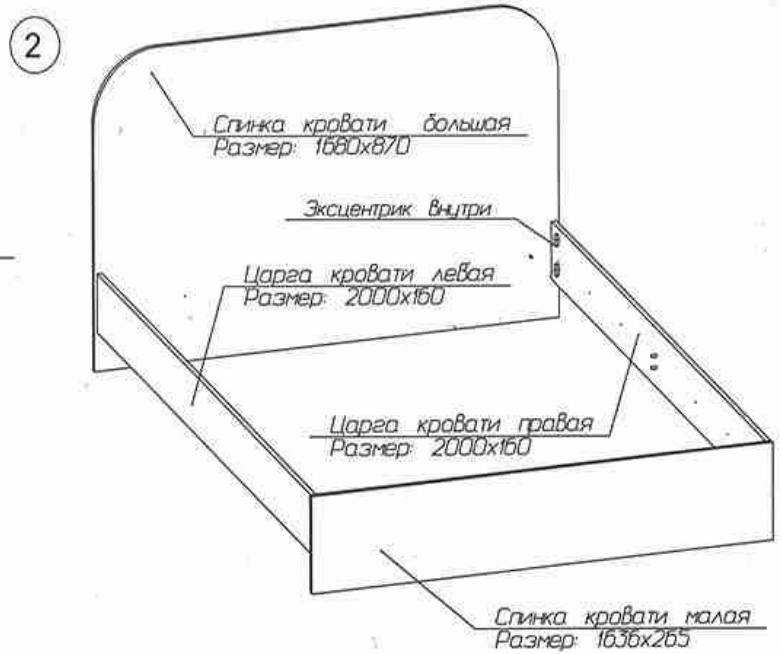

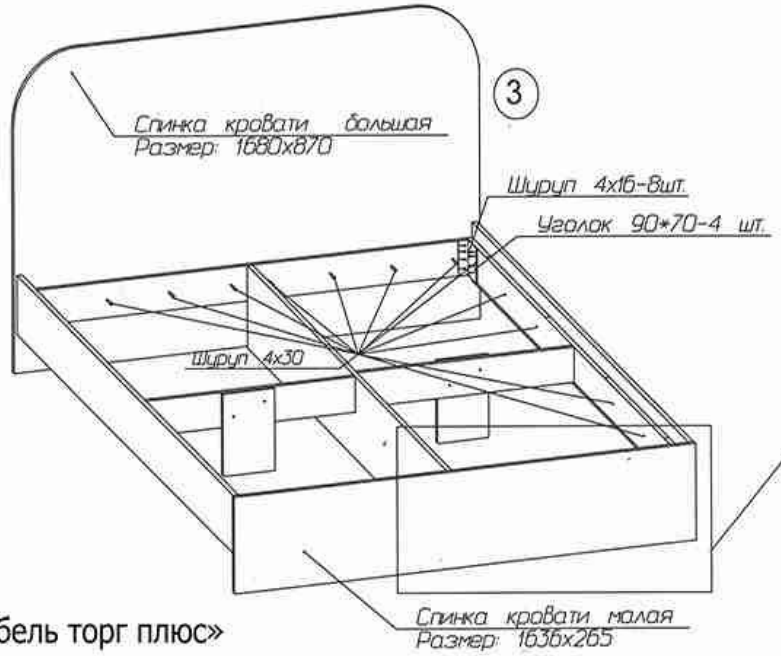

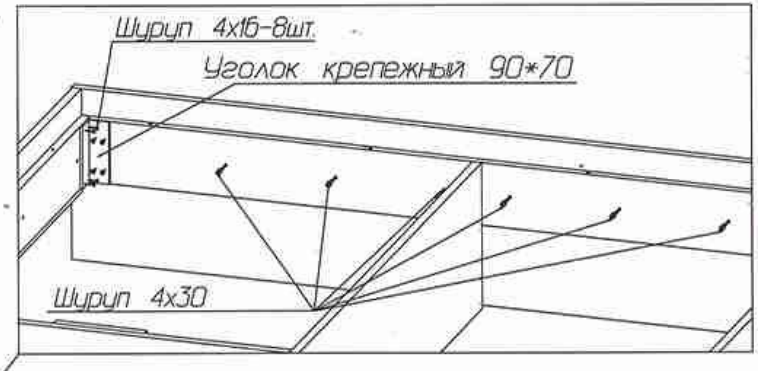

ООО «Мебель торг плюс»

Mebeltp.ru

Сборка кровати.

1. Собрать внутренний каркас кровати как указано на схеме 1 при помощи эксцентриковой стяжки.
2. Собрать внешний каркас (схема 2) - при помощи эксцентриковой стяжки.
3. Внутренний каркас разместить внутри внешнего и зафиксировать при помощи шурупов 4*30, по намеченным отверстиям.
4. По углам внутреннего каркаса установить крепежный уголок 90*70 при помощи шурупов 4*16.
5. Установить щиты под матрас при помощи эксцентриковой стяжки.
6. На нижние торцы спинок и опор кровати установить наконечники пластмассовые при помощи шурупов 3,5*12.